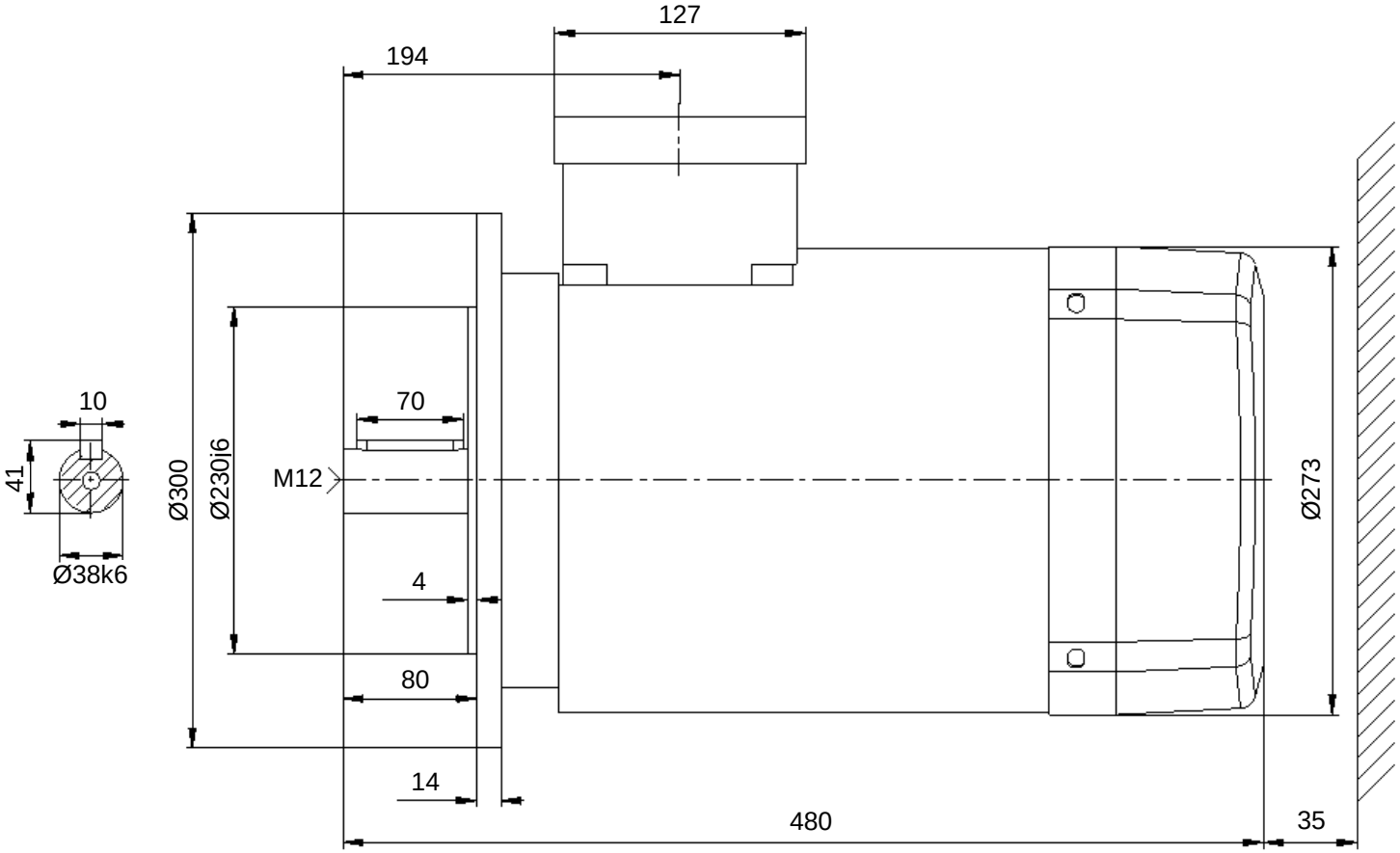

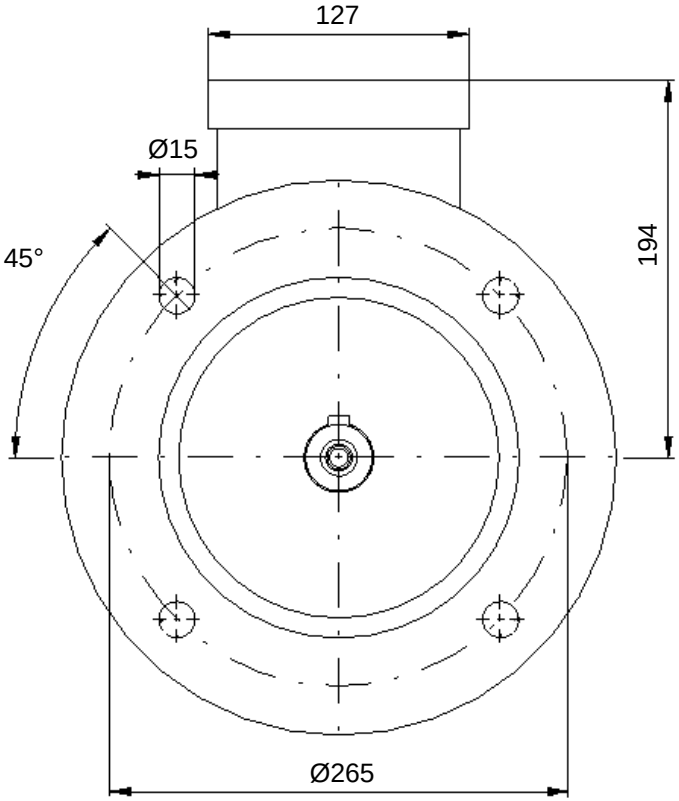

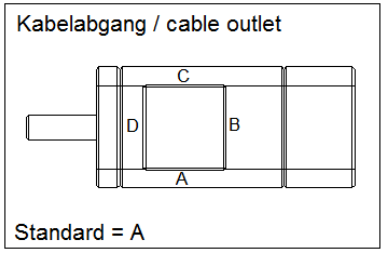

KTE3 132 S 4 KT FL IE3 - IM B5 (300)
Kabelverschraubung: 2x M32x1,5

KÜENLE Antriebssysteme GmbH&Co.KG
Saarstraße 41-43 71282 Hemmingen
TEL: 07150/942-0 FAX: 07150/942270
info@kueenle.de www.kueenle.de

11.02.2020