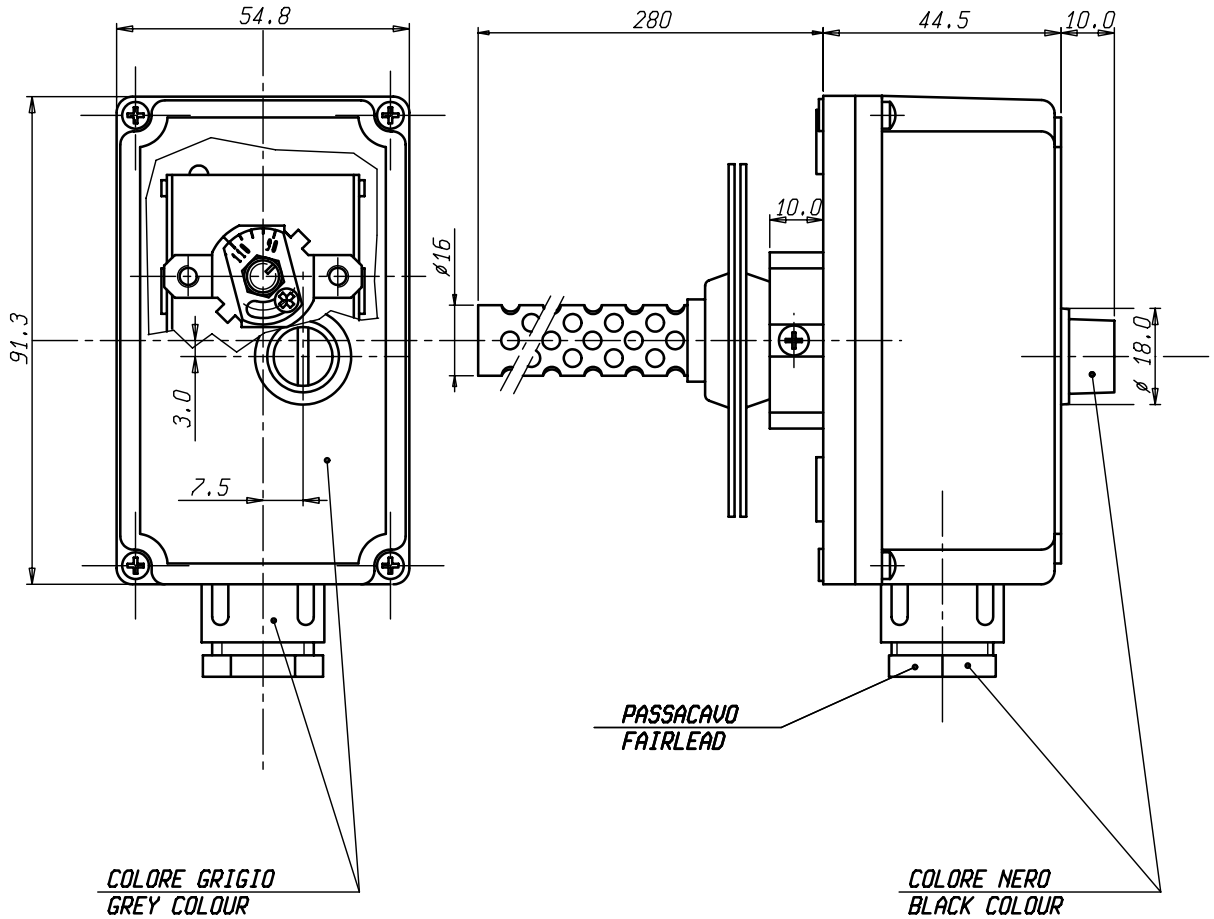

DATI TECNICI
TECHNICAL DATA

TEMPERATURA INTERVENTO / SWITCHING POINT	REG. 90/110 (POSIZ. 110^{-6} °C)
SICUREZZA POSITIVA / FAILE SAFE	YES
MAX. TEMPERATURA TESTA / MAX. BODY TEMPERATURE	T 80
MAX TEMPERATURA BULBO / MAX BULB TEMPERATURE	125 °C
PASSACAVO / FAIRLEAD	M20x1.5
GRADO DI PROTEZIONE / DEGREE OF PROTECTION	IP 40
PORTATA CONTATTI / CONTACTS RATING	C-2 10(2,5)A/250V~
OMOLOGAZIONI / APPROVED BY	03 CE 0497 Categoria IV

SCHEMA ELETTRICO
WIRING DIAGRAM

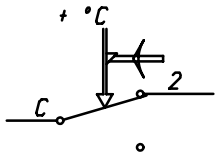

VALORI D'INTERVENTO CON TERMOSTATO A TEMPERATURA DI 20 °C
SWITCHING POINT WITH THERMOSTAT AT TEMPERATURE = 20 °C

Pos.	Codice	Denominazione	N. Pezzi	Note

A.BONIFAZI	A.BONIFAZI	Verificato
CAPITANIO	L.ROGNONI	Disegnato
11/7/05	21/09/04	Data
MM0380	MM0238	Mod. num.
B	A	Mod

Materiale

Trattamento

Peso grezzo

Peso finito

Progetto N°

Quote senza indicazione di tolleranza: precisione gruppo B

Gruppo	da 0 a < 6	da 6 a < 30	da 30 a < 120	da 120 a < 315	da 315 a < 1000	da 1000 a < 2000	OLTRE 2000
A	±0.05	±0.1	±0.15	±0.2	±0.3	±0.5	-
B	±0.1	±0.2	±0.3	±0.5	±0.8	±1.2	±2
C	±0.2	±0.5	±0.8	±1.2	±2	±3	±4

Lunghezza lato minore

da 0 a < 10	da 10 a < 50	da 50 a ≤ 100	OLTRE 100
±1°	±30'	±20'	±10'

Diseg. CAPITANIO 22/04/02 Verif. BONIFAZI 22/04/02

Scala 1:1

Sost. il 543151/A dal 11/07/05

LIMIT s.p.a

Dis. 543151/B

Denominaz. LIMITATORE LSC1 / LIMIT STAT LSC1

A3

Il presente disegno non puo essere riprodotto, copiato o comunicato a terzi senza la nostra autorizzazione, come a termine di legge sui diritti d' autore